MCC 750ps

100μJ

偏振方向稳定性高

10kHz

TEM_{00}
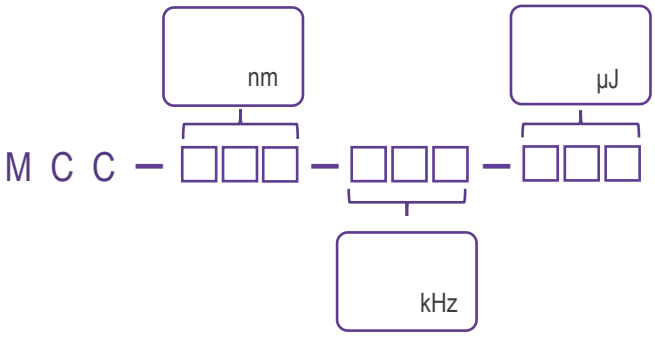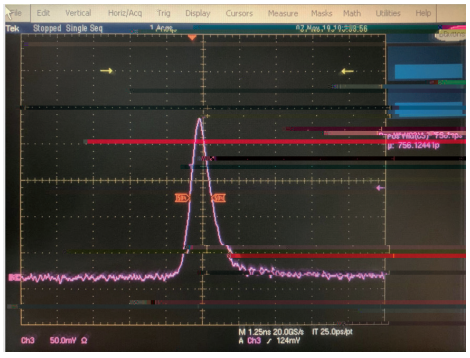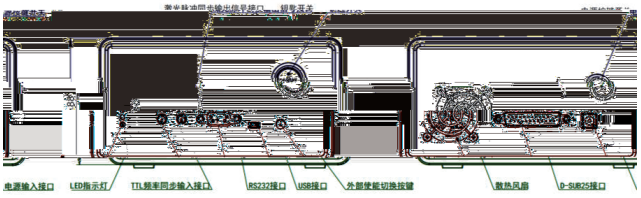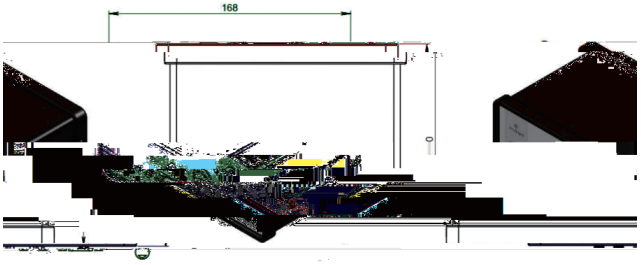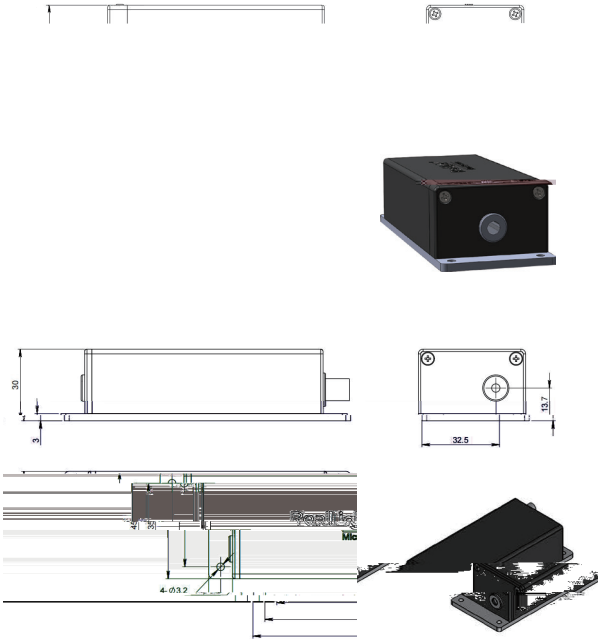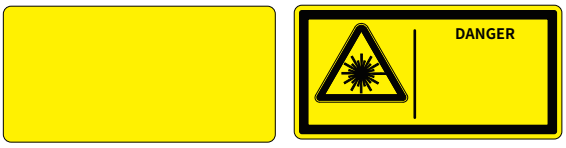
波长	型号	重复频率	单脉冲能量